TORNEIRA TEMPORIZADA PARA DUCHE

190/191

TORNEIRA TEMPORIZADA PARA DUCHE

CARACTERÍSTICAS

- Torneira temporizada para duche (para água fria e pré-misturada)
- Botão grande, de fácil acionamento
- Acionamento independente da pressão de água
- À prova de variações bruscas da pressão da água
- À prova de vandalismo para áreas públicas
- Todos os componentes são substituíveis sem necessidade de desmontagem

FICHA TÉCNICA

- Acionada por botão de pressão (em metal cromado)
- Pressão de água de 0,5 a 5 bar
- Fluxo de água de acordo com norma DIN
- Tempo de abertura pré-fixado a cerca de 15 segundos a 2 bar
- Ligação 1/2"
- Modelos especiais por encomenda: curva para parede ligação 1/2", porca de ligação 1/2"
- Peso aprox. 950 grs.

MODELOS DISPONÍVEIS

Torneira temporizada para duche 1/2" (DN15) com suporte de parede	190 20 35
Torneira temporizada para duche 1/2" (DN15) sem suporte de parede	190 20 30
Torneira temporizada para duche 1/2" (DN15) com ligação de 1/2" à parede	191 20 36

190 20 35

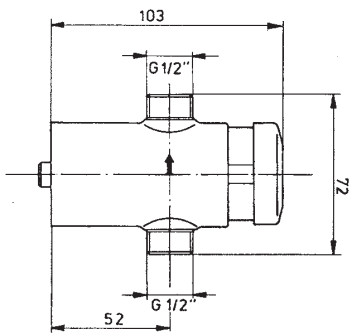

191 20 36

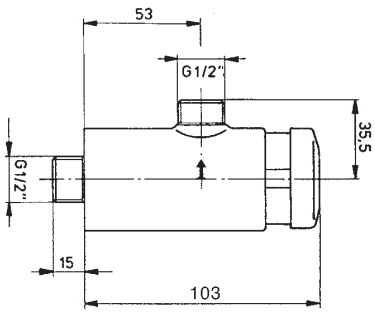

BENKISER
INOVADORES DESDE 1909

VANTAGENS

FÁCIL INSTALAÇÃO

ANTI VANDALISMO

MÁXIMA ECONOMIA

ACIONAMENTO FÁCIL PARA PESSOAS COM MOBILIDADE REDUZIDA

Rua Gregório Lopes,
Lote 1523 - L.3 - Restelo,
1400-195 Lisboa
Tel.:21 302 18 03 | Tlm.:91 725 44 40
www.benkiser.pt
info@benkiser.pt