METRIX FASHION

MISTURADORA ELETRÓNICA PARA LAVATÓRIO

CARACTERÍSTICAS

- Misturadora eletrónica
- Ativada por sensor infravermelho
- Versão livre de chumbo com sensor oculto na bica
- Para água fria ou pré-misturada (torneira)
- Reduz drasticamente o consumo de água
- Ajuda a proteger contra contaminação cruzada
- Configurações do sensor ajustáveis por controle remoto (fornecido a pedido)
- Fácil instalação
- Válvula solenoide interna
- Corpo com acabamento cromado, totalmente fabricado em metal; outros acabamentos disponíveis

FICHA TÉCNICA

- Pressão de água de 0,5 a 8,0 bar (7-116PSI); para pressão superior a 8,0 bar usar uma válvula redutora de pressão
- Temperatura máxima da água 70ºC
- Opções de economia de água: 6 l/min.; 4 l/min.; 3 l/min.; 1,89 l/min.; 1,3 l/min.
- Alcance do sensor pré-definido 95 mm, ajustável com controle remoto
- Alimentado por:
  - 9V adaptador de alimentação AC 100 - 240V; 50 - 60 Hz
  - 6 pilhas AA de 1,5V
- Tempo de segurança pré-definido a 90 segundos; pode ser reduzido com controle remoto
- Limpeza higiénica, de 30 segundos, 24 horas após a última utilização, ajustável entre 12 a 72 horas

MODELOS DISPONÍVEIS

Misturadora eletrónica alimentada com 6 pilhas AA de 1,5V	199 60 60
Misturadora eletrónica alimentada a 9V, com adaptador de alimentação AC 100 - 240V; 50 - 60 Hz	199 60 63

199 60 60

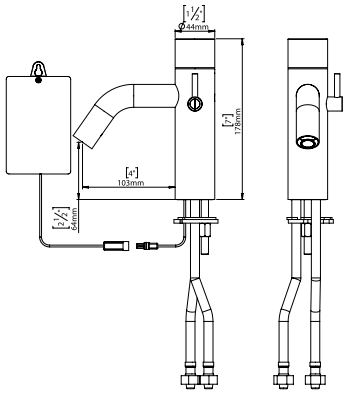

199 60 63

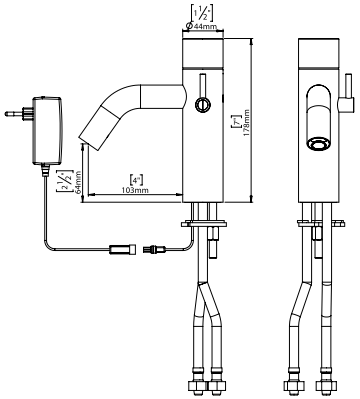

BENKISER
INOVADORES DESDE 1909

VANTAGENS

- CLASSIFICAÇÃO LEED
- 24 HORAS — DESCARGA HIGIÉNICA OPCIONAL
- SABÃO E ÁGUA
- LIVRE DE GERMES
- CONFIGURAÇÕES AJUSTÁVEIS (EQUIPAMENTOS)
- FÁCIL INSTALAÇÃO
- ACIONAMENTO FÁCIL PARA PESSOAS COM MOBILIDADE REDUZIDA

Rua Gregório Lopes,
Lote 1523 - L.3 - Restelo,
1400-195 Lisboa
Tel.:21 302 18 03 | Tlm.:91 725 44 40
www.benkiser.pt
info@benkiser.pt