KIT INSTALAÇÃO DE ENCASTRAR FLUXÓMETRO URINOL

300

BENKISER
INOVADORES DESDE 1909

SISTEMA DE DESCARGA PARA URINOL (ENCASTRAR)

CARACTERÍSTICAS E FICHA TÉCNICA

Kit de instalação universal para fluxómetros de encastrar eletrónicos (art. 333) ou de botão de pressão (art. 606)

Caixa com apenas 85 mm de profundidade reduzindo o barulho da descarga

Com válvula de segurança integrada e tubos

Ligação de entrada 1/2" (DN 15); ligação de saída 1/2" (DN 15)

Fornecido com caixa com válvula de segurança, tubo e cobertura

Peso cerca de 500 grs.

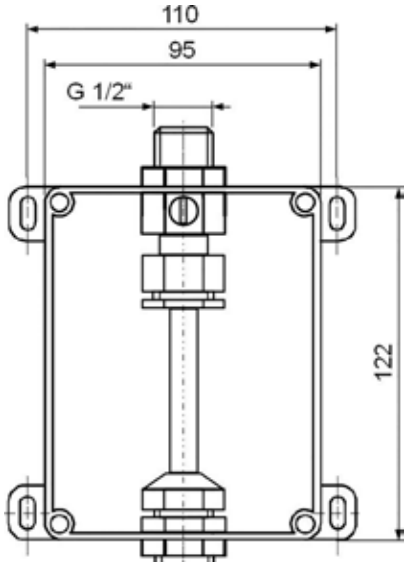

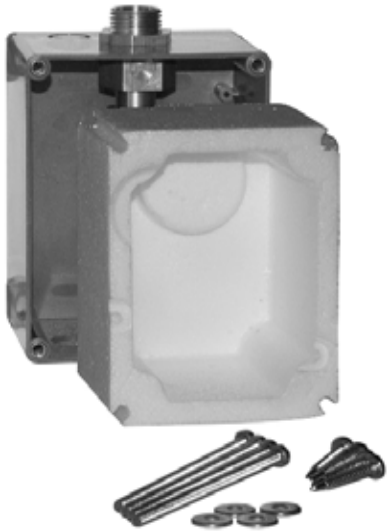

MODELOS DISPONÍVEIS

Kit de instalação 1/2" (DN15) com válvula de segurança	300 55 00

Rua Gregório Lopes,
Lote 1523 - L.3 - Restelo,
1400-195 Lisboa
Tel.:21 302 18 03 | Tlm.:91 725 44 40
www.benkiser.pt
info@benkiser.pt