METRIX TOPFILL DISPENSADOR SABÃO

Dispensador Sabão Eletrónico

CARACTERÍSTICAS

Dispensador de sabão automático com sensor infravermelho, de abastecimento superior, instalado no lavatório, sem contato, com um indicador de nível de sabão embutido no dispensador. Inclui um tanque de 2 litros para sabão (não proprietários dentro da viscosidade recomendada) para economia significativa dos custo. Dosagem e alcance do sensor são ajustáveis com o controle remoto.

A operação de recarga pode ser feita pressionando um botão manual na bomba ou usando o controle remoto opcional. A bomba peristáltica evita o refluxo e o entupimento. Corpo 100% latão disponível nos acabamentos: Cromado, PVD Níquel Escovado e Preto Mate.

Torneira sem contato correspondente disponível.

Ativado automaticamente quando os utilizadores colocam as mãos dentro do alcance do sensor, fornecendo uma quantidade medida de sabão. Se o utilizador retirar a mão antes de a quantidade total ser dispensada, o dispensador de sabão interrompe imediatamente o fluxo. Quando o tanque de sabão estiver cheio, a luz LED verde pisca no indicador de nível, na base do dispensador. Quando o indicador de nível está vermelho, o tanque está vazio.

O dispensador de sabão eletrónico sem contato, com fecho automático, sem desperdício de sabão e com indicador de nível é a solução ideal para reduzir os custos de manutenção em áreas de uso intenso, sem a necessidade de abrir o equipamento para verificar o nível de sabão. Combinado com a torneira sem contato correspondente, cria um ambiente automatizado e livre de germes. Ideal para estádios, estações de comboios e camionetas, bem como áreas de serviço, etc.

FICHA TÉCNICA	
Instalação	Instalação no lavatório
Fonte de alimentação	Transformador 12V
Capacidade do tanque de sabão	2 litros / 0,52 galões
Dose de sabão	Configuração padrão: 1,2 - 1,6 cc
Viscosidade do Sabão	100 - 3800 cPs
Recarga	Abastecimento de sabão efetuado por controle remoto ou por botão de recarga manual, fácil de usar

MODELO DISPONÍVEL		
199 10 53	Dispensador de sabão Metrix Topfill	Transformador
100 25 98	Controle Remoto dispensadores de sabão Líquido	

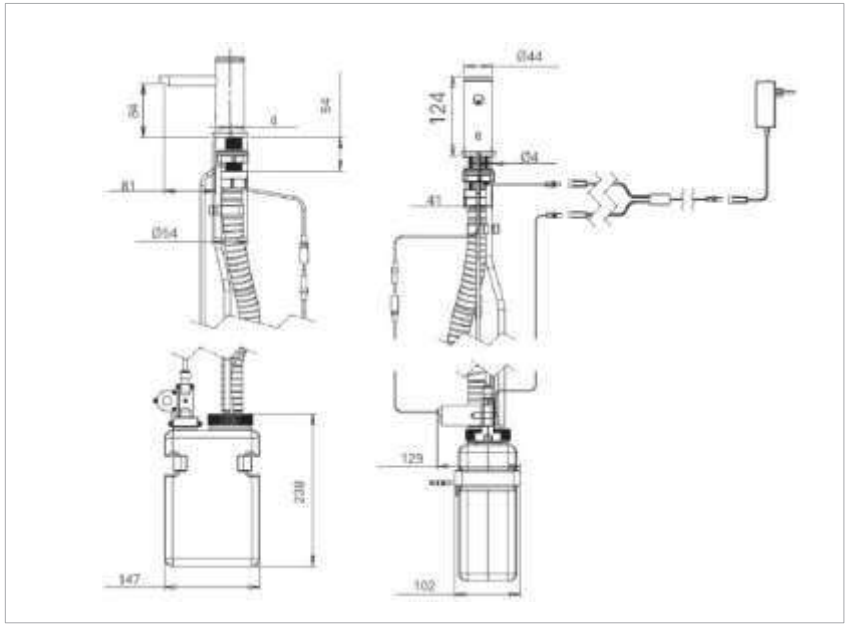

BENKISER
INOVADORES DESDE 1909

VANTAGENS

AJUSTE DE CONFIGURAÇÕES

MÁXIMA POUPANÇA

DOSAGEM PRECISA

LIVRE DE ENTUPIMENTOS

SEM GERMES

FÁCIL INSTALAÇÃO

Rua Gregório Lopes, Lote 1523 - Loja 3 R/C - 1400-195 Lisboa
Telefone 21 302 18 03 - Telemóvel 91 725 44 40
www.benkiser.pt
info@benkiser.pt